YANMAR
Solutioneering Together

TRANSPORTER

C12R-B

1100 kg

Call for Yanmar solutions

KOMPAKTHEIT

C12R-B

Der Transporter C12R-B bietet volle Leistung auf allen Böden und garantiert Vielseitigkeit und Produktivität.

Konstruktionsprinzip

> Kompakte Abmessungen:
- Eine Gesamtbreite von nur 960 mm ermöglicht einfaches Durchfahren von Öffnungen von 1000 mm. Neue Bordwandverriegelungen, die nicht über die Gesamtbreite hinausragen.
- Länge: nur 2650 mm.
- Der kleine Wendekreis (1810 mm) ist optimal für den Einsatz in engen Baustellen.

> Der niedrige Schwerpunkt erhöht die Stabilität. Steigfähigkeit bis 30°.

Ausladen

> Hohe Ladekapazität für eine so kompakte Maschine (0.52 m³ gehäuft): Verminderung der Anzahl der Transporte auf der Baustelle.

> Die 3-Seiten-Kippvorrichtung ermöglicht effektives Abkippen auch entlang eines Grabens.

> Mit 2 Stiften, die ganz einfach und ohne Werkzeuge umzustecken sind, ist die Position des Zapfens und somit die Kipprichtung kinderleicht zu ändern.

> Durch optimale Ausladewinkel (58° auf den Seiten - 56° hinten) ist nur ein Ausladevorgang nötig; dies erhöht gleichzeitig die Sicherheit.

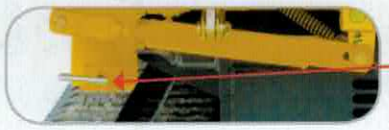

Stift, um die Kipprichtung zu ändern

> LEISTUNGEN

C12R-B

Die YANMAR-Technologie garantiert durch die Kombination von Erfahrung und Kompetenz außergewöhnliche Leistungen und ist gleichzeitig umweltschonend.

TE-Generation von Yanmar Motoren

> Konform mit den letzten Lärmnormen und den Emissionsvorschriften.

> Wassergekühlte 2-Zylinder Motor.

> Leise: Der Schallpegel wurde reduziert (LwA nur 99 dBA). Dadurch eignet sich der C12R-B hervorragend für Arbeiten im Stadtgebiet. Und weniger Lärm belastet und ermüdet auch den Fahrer weniger.

Für alle Baustellen geeignet

> Idealer Transporter auf allen schwierigen Bodenarten wie Sand, sumpfiges oder bergiges Gelände.

> Gummiketten und eine optimale Gewichtsverteilung verringern den Bodendruck und verhindern Schäden auf empfindliche Böden. Der C12R-B kann anstelle von Radladern eingesetzt werden.

> Die Gummiketten beschädigen nicht den Asphalt und bieten ein ausgezeichnetes Anhaften auf allen Boden.

> Unterwagen mit pendelnd gelagerten Doppeltragrollen, um die Bodenunebenheiten auszugleichen.

> KOMFORT

C12R-B

Vollkommener Komfort für eine leichte und wirksame Benutzung.

Bedienungsfreundlichkeit

> Angenehmes Fahren dank der Feinfühligkeit des Antriebs.

> Schnelles und sicheres Umschalten der Fahrtrichtung durch den gut zugänglichen Wahlhebel.

> 2 Fahrhebel ermöglichen präzises und sicheres Lenken und Bremsen der Raupe.

> Ein Wahlhebel für die Fahrgeschwindigkeit wirkt auf das Rückwärts-/Vorwärts-Fahrpedal:

- Position „Hohe Geschwindigkeit": Fahren auf flachen und ebenmäßigen Böden.
- Position „Niedrige Geschwindigkeit": Fahren auf schwierigen Böden (Sumpf) oder auf steilen Hängen, wo mehr Kraft nötig ist (größeres Drehmoment).

Ergonomie des Fahrerstandes

> Großer Fußraum.

> Gut zugängliche Bedienungselemente.

> Der Fahrer kann von beiden Seiten auf- und absteigen.

> Das Bremspedal kann verriegelt werden und dient dann als Parkbremse.

SICHERHEIT

C12R-B

ROPS Überrollbügel

> Der ROPS Überrollbügel schützt den Bediener, wenn der Transporter kippt.

> Er ist am hinteren Teil der Maschine angebracht und klappbar (ohne Werkzeuge), um auch Zugänge mit geringer Höhe durchfahren zu können.

Sicherheit für den Fahrer

> Auf dem Lademulde gibt es einen Bügel, der den Bediener beim Fahren in Hanglagen sichert.

> Sitz mit Sicherheitsgurt.

> Zuverlässige Mehrscheibenbremse in Ölbad.

> Alarmwarnmeldung beim Rückwärtsfahren.

> Die Kipphebelverriegelung verhindert das unabsichtliche Abkippen während der Fahrt.

WARTUNG

C12R-B

Kippwagen für schwere Arbeiten konzipiert

> Der C12R-B ist auf Langlebigkeit konzipiert und so gebaut, dass er auch unter schwierigsten Einsatzbedienungen seine volle Leistung bringt:
  - Boden: 4.5 mm dick.
  - Bordwände: 3.2 mm dick.

> Sehr robuste Verriegelungen der Bordwände.

> Kippzylindersperre beim Wartungsarbeiten:
  - Abschmieren.
  - Kontrolle des Ölniveaus.

> Schutzbügel auf der hinteren Seite der Maschine.

Robuster Unterwagen

> Langer Unterwagen für bessere Längsstabilität.

> Gute Gewichtsverteilung dank der Verwendung von 5 verstärkten Tragrollen.

> Fein gegliederte Gummiketten mit breiten Stahleinsätzen sorgen für ruhigeren Lauf und geringeren Verschleiß.

> Die Ketten sind auf eine lange Lebensdauer ausgelegt und haben genügend Elastizität, um auch auf harten Böden (Pflaster) zu arbeiten.

> Die Gummikettenspannung ist schnell mittels einer Spannschraube eingestellt.

Optimale Zugänglichkeit

> Die breite Motorhaube ermöglicht einen schnellen Zugang zu allen wichtigen Motorteilen.

> Die täglichen Kontrollpunkte sind gut platziert: Wasser, Öl, Filter, Keilriemen, usw...

TECHNISCHE DATEN

C12R-B

Einsatzgewicht +- 2% (EG Normen):
> 1100 kg

Transportgewicht +-2% (EG Normen):
> 1025 kg

Nutzlast:
> 1150 kg

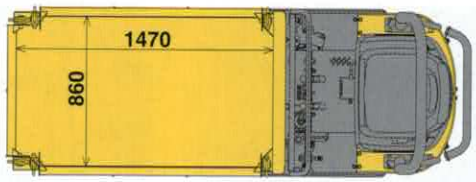

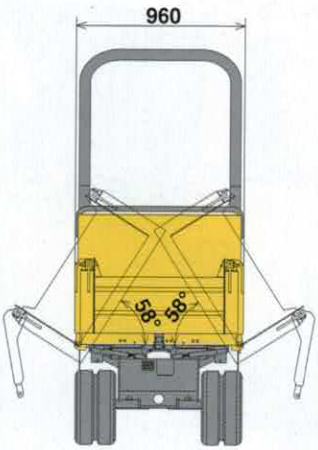

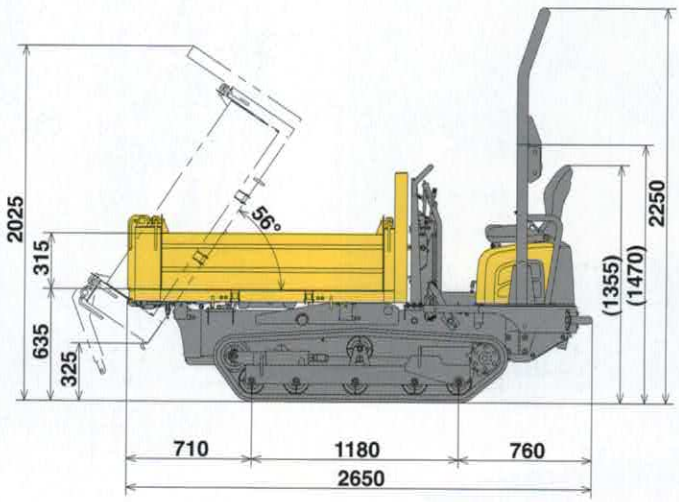

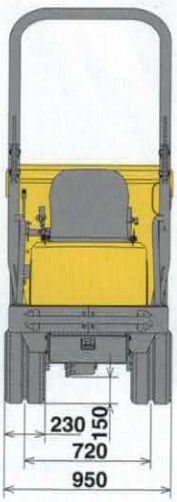

Technische Änderungen vorbehalten. Abmessungen in mm.

Motor

2-Zylinder Yanmar Diesel	2TE67L-FW3
Leistung	7.5 kw / 10.2 PS / 2800 U/min
Hubraum	507 cm³
Max. Drehmoment	30.8 N.m. / 2200 U/min

Leistungen

Kippwinkel (Rückseite / Seiten)	56° / 58°
Abmessungen des Kippwagens (L x B x H)	1470 x 860 x 315 mm
Kippvorrichtung	3 seitig
Kippwagenvolumen (randvoll / gehäuft)	0.4 / 0.52 m³
Bodenfreiheit Kippwagen in höchster Position	325 mm
Max. Steigfähigkeit	30°
Max. Fahrgeschwindigkeit (Vorwärts / Rückwärts)	5.5 km/h
Wendekreis	1810 mm

Unterwagen

Kettenbreite	230 mm
Bodenfreiheit	150 mm
Bodendruck (unbeladen / beladen)	0.20 / 0.41 kg/cm²

Verschiedenes

Hydrauliktank	16.5 l
Zahnradpumpe (für den Kippwagen)	11.5 l/min x 160 bar
Kraftstofftank	14.5 l
Hydrauliksystem	2.0 l
Schalldruckpegel LwA (2000/14/EG & 2005/88/EG)	99 dBA

YANMAR
Solutioneering Together

Gedruckt in Frankreich – Die technischen Daten und Bilder dieses Prospektes können jederzeit geändert werden, ohne Information des Herstellers – Für weitere Informationen kontaktieren Sie bitte Ihren Yanmar Construction Equipment Europe-Händler.

Raiffeisenstr. 14
73257 Köngen
Tel. 0 70 24 / 9 70 60
Fax 0 70 24 / 97 06-66
www.baumaschinen-schmittinger.de

Baumaschinen
Schmittinger GmbH

Verkauf · Vermietung · Reparatur

www.yanmar.eu