TEUPEN®
...access redefined

# Technische Daten

LEO 25 T plus

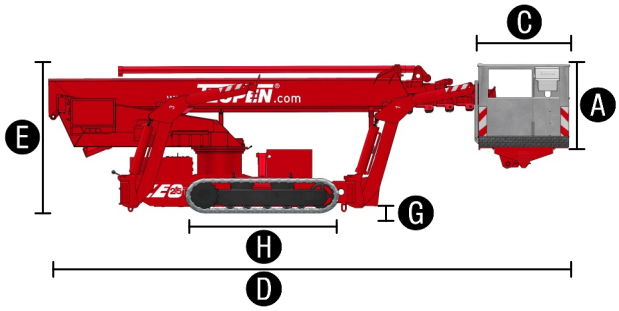


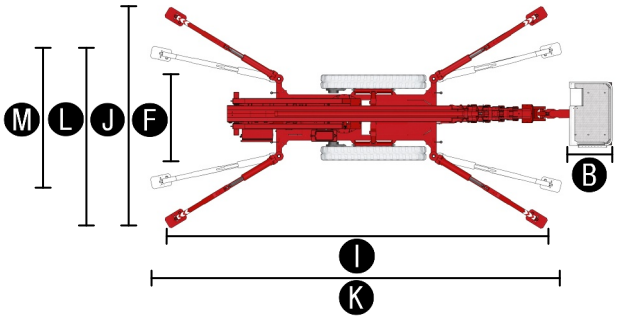


## ABMESSUNGEN

| | |
|---|---|
| Arbeitshöhe, max. | 25,20 m |
| Seitliche Reichweite bei 80 kg | 18,00 m |
| Seitliche Reichweite bei 200 kg | 15,00 m |
| Übergreifhöhe max., Gelenkpunkt | - |
| Arbeitskorb Höhe **(A)** | 1,10 m |
| Arbeitskorb Länge **(B)** | 1,20 m |
| Arbeitskorb Breite **(C)** | 0,80 m |
| Baulänge **(D)** | 7,00 m |
| Bauhöhe **(E)** | 1,98 m |
| Baubreite, min. **(F)** | 1,58 m |
| Max. Bodenfreiheit **(G)** | 1,26 m |
| Kette (LxB) **(H)** | 1,92 m x 0,25 m |
| Länge Abstützfläche Standard **(I)** | 5,30 m |
| Breite Abstützfläche Standard **(J)** | 4,75 m |
| Länge Abstützfläche einseitig schmal **(K)** | 6,64 m |
| Breite Abstützfläche einseitig schmal **(L)** | 3,95 m |
| Breite Abstützfläche beids. schmal **(M)** | 2,99 m |
| Abstützteller (LxB) | 0,31 m x 0,22 m |

## PRODUKTIVITÄT

| | |
|---|---|
| Max. Korblast | 200 kg |
| Beweglicher Korbarm | - |
| Drehbarer Arbeitskorb | 180 ° |
| Drehbereich max. | 450 ° |
| Abstützbar bis Geländeneigung | 16,7° / 30% |
| Fahrwerk, höhen- & breitenverstellbar | 22 / 17 cm |
| Steigfähigkeit max. | 16,7° / 30% |
| Böschungswinkel | 16,7° / 30% |
| Fahrgeschwindigkeit | 3,0 km/h |

## GEWICHT

| | |
|---|---|
| Gesamtgewicht | 3760 kg |
| Nutzlast im Fahrzustand | 3,34 kN/m² |
| Nutzlast in Arbeitsposition | 1,83 kN/m² |
| Max. Punktbelastung unter Abstützteller | 25,0 kN |

## ANTRIEB

| | |
|---|---|
| Standardantriebsarten<br>(Hybrid: Elektro- & Verbrennungsmotor) | **1) Diesel:** Kubota D 902-E<br>(16,1 kW, 21,9 PS)<br>**2) Elektromotor:**<br>(230 V, 12,9 A, 2,2 kW) |
| Optionale Antriebsarten | **1) Batterie:** 80 V Batterieantrieb |
| Tankinhalt (Dieselmotor) | 40,0 l |

## ARBEITSDIAGRAMM

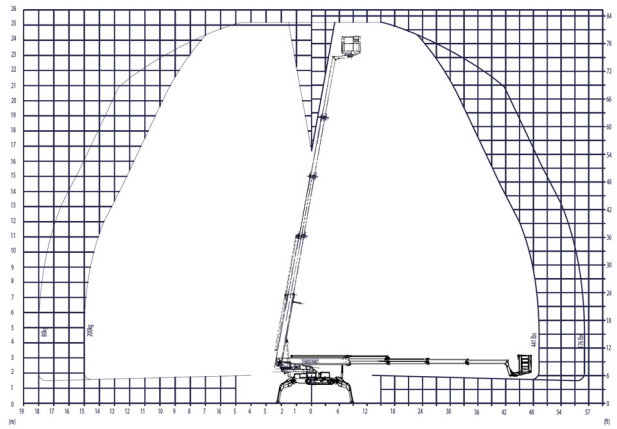

## ENTSPRICHT DEN NORMEN

EN ISO 9001

ANSI A92.5-2006
CSA B354.1-04
EN 280:2001

Sämtliche Angaben sind unverbindlich und ohne Gewähr. Änderungen sind ohne Ankündigung vorbehalten. Bilder und Zeichnungen dienen nur der Illustration. Für den sachgemäßen Gebrauch dieser Maschinen ist die entsprechende Bedienungsanleitung heranzuziehen. Nichtbefolgung der Bedienungsanleitung bei der Verwendung unserer Produkte oder anderweitig fahrlässiges Verhalten kann zu schwerwiegenden Verletzungen oder Tod führen. Für dieses Produkt wird ausschließlich die schriftlich niedergelegte Standardgewährleistung gewährt. Teupen leistet darüber hinaus keine anders vereinbarte oder stillschweigend implizierte Gewährleistung. Die Bezeichnungen der aufgeführten Produkte und Leistungen sind gegebenenfalls Marken, Servicemarken oder Handelsnamen der Teupen Maschinenbau GmbH und/oder ihrer Tochtergesellschaft in den USA und anderen Ländern. "Teupen", "LEO Series" und „Access redefined" sind eingetragene Warenzeichen der Teupen GmbH. © 2012 Teupen Maschinenbau GmbH.

# Ausstattung

LEO 25 T plus

## FAHRWERK

- Kraftvolles Kettenfahrwerk mit hydraulischem Bremssystem
- Punktgenaues Manövrieren über feinfühlige elektrohydraulische Kabelsteuerung
- Gummiketten mit speziell angeordnetem Profil für optimalen Grip
- Weisse, non-marking Gummiketten
- Kettenfahrgestell hydraulisch in Höhe und Breite verstellbar

## ABSTÜTZUNG

- Vollhydraulische Schnellabstützung mit Abstützautomatik & Aufstellüberwachung
- Variables Abstützsystem mit einseitig oder beidseitig schmaler Abstützung

## BÜHNENSYSTEM

- Teleskop-Ausleger aus hochstabilen Stahl & Aluminium auf veschleißarmen, geneigten Rollen
- Alle Funktionen vom Korb aus steuerbar
- Stufenlose Elektro-Proportionalsteuerung, selbsterklärende Bedienerführung
- Robustes, abschließbares Bedienpult mit integrierter Bedien- & Anzeigenebene
- Parallelgeführter Arbeitskorb mit vollhydraulischer Nivellierung
- Um 180° drehbarer Arbeitskorb
- Schwenkeinrichtung mit Hochleistungsdrehkranz, Schneckengetriebe & Hydromotor
- Korbwechselsystem

## ANTRIEB

- 230 V Elektromotor für Inneneinsätze
- Kubota Dieselmotor D902, schallgedämmt
- Start-Stopp-Einrichtung des Verbrennungsmotors direkt vom Korb

## PRODUKTIVITÄT, SICHERHEIT, QUALITÄT

- 230 V/16 A Steckdose im Arbeitskorb
- Ergonomisch geformter Arbeitskorb, Anschlagspunkte für Sicherheitsgurte & Ablage
- Kabelfernbedienung in abschliessbarer Staubox
- Hochwertige Lackierung in RAL3020 (rot)
- Hydraulischer Notablass über Handpumpe
- Innenliegend geschützte Energieführung für die Korbsteuerung
- Hydraulikanlage serienmäßig mit biologisch abbaubarem Öl befüllt
- Sperrblöcke – hydr. entsperrbare Rückschlagventile direkt an Hydraulikzylindern
- Druckbegrenzungsventile zur Absicherung des Hydrauliksystems
- Öltank, Notsteuerung, Verbindungsleitungen usw. sind geschützt angebracht
- Leicht abnehmbare Haubenteile für optimale Zugänglichkeit
- Betriebsstundenzähler
- Fuzzy IV Steuerung mit interaktivem Bediendisplay

## OPTIONEN

- Karabinerhaken am Teleskop
- Elektrischer Notablass, Mehrgewicht: 12kg
- 4 Abdeckungen Kolbenstangen-Abstützzylinder, Mehrgewicht: 10kg
- Sonderlackierung einfarbig nach RAL-Tönen (ausgenommen Metallic-Lacke, Leucht- und Sonderfarben)
- Sonderlackierung zweifarbig nach RAL-Tönen (ausgenommen Metallic-Lacke, Leucht- und Sonderfarben, Preis auf Anfrage)
- Baumpaket, bestehend aus:
  - Abdeckung Elektronik-Steuerkasten
  - Abdeckung am Teleskopierzylinder
  - Abdeckung Kolbenstangen-Abstützzylinder
- Batterieantrieb 80V mit Ladegerät (alternativ zu Kubota Diesel, Mehrgewicht 600kg)
- Erweiterter Elektro-Antrieb 230V/50Hz durch optimale Anpassung der E-Pumpe an unterschiedliche Betriebsarten
- Höhenabschaltung für Arbeitsbühne, 2 Schaltpunkte
- Trenngitter für Arbeitskorb, Mehrgewicht 10kg
- Arbeitskorb* 900 x 800mm
- Korbhalter, steckbar für Korbgrösse 900 x 800mm

** Ein Tausch des Standard-Arbeitskorbes hat Änderungen der tech. Spezifikationen zur Folge und benötigt einen zusätzlichen Korbhalter.*

## ZUBEHÖR

- 4 Unterlegplatten, 340x850 mm, Kunststoff
- Verlegeplatte 2000 x 1000 x 15 mm, Material Kunststoff
- Sicherheitsgurt
- 2x Kettenschutzbezug LEO, aus hochwertigem Polypropylen-Gewebe
- Hilfsrahmen für LKW Mitsubishi Canter, Gewicht 450kg komplett

**Anfragen aus Europa, Asien, Mittlerer Osten & Afrika:**

Zentrale

**Teupen Maschinenbau GmbH**
Marie-Curie-Str. 13
Deutschland

phone +49 2562 8161-0
fax +49 2562 6161-888

mail@teupen.com
www.teupen.com

**Anfragen aus Nord- & Südamerika:**

USA Niederlassung

**Teupen USA, Inc.**
10701 Southern Loop Blvd.
Pineville, NC 28134, USA

phone (704) 248-9871
fax (704) 248-9889

infousa@teupen.com
www.teupen.com/us