TEUPEN®
...access redefined

Technische Daten

LEO 13 GT

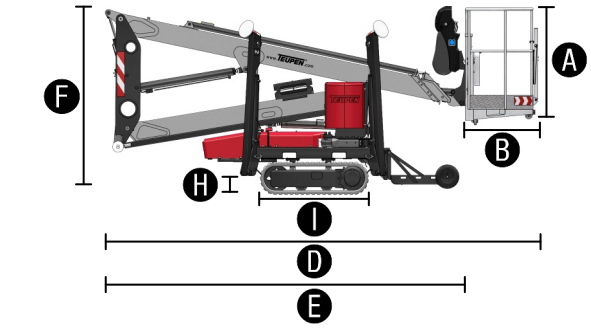

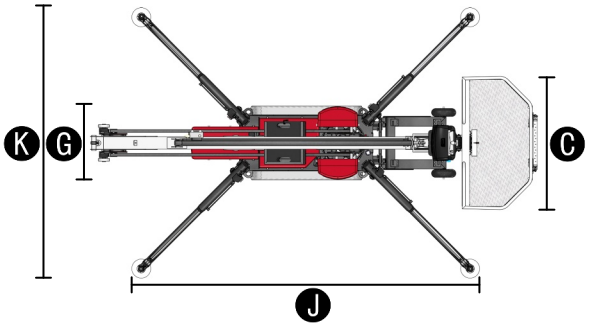

ABMESSUNGEN

Arbeitshöhe, max.	12,75 m
Seitliche Reichweite, max.	6,05 m
Übergreifhöhe max., Gelenkpunkt	4,60 m
Arbeitskorb Höhe **(A)**	1,10 m
Arbeitskorb Länge **(B)**	0,70 m
Arbeitskorb Breite **(C)**	1,40 m
Baulänge **(D)**	4,75 m
Baulänge ohne Arbeitskorb **(E)**	4,00 m
Bauhöhe **(F)**	1,99 m
Baubreite, min., ohne Arbeitskorb **(G)**	0,78 m
Max. Bodenfreiheit **(H)**	0,40 m
Kette (LxB) **(I)**	118 x 18cm
Länge Abstützfläche max. **(J)**	3,69 m
Breite Abstützfläche max. **(K)**	2,86 m
Abstützteller Ø	0,20 m

PRODUKTIVITÄT

Max. Korblast	200 kg
Beweglicher Korbarm	-
Drehbereich	355°
Abstützbar bis Geländeneigung	10° / 18%
Fahrwerk, höhen- & breitenverstellbar	-
Steigfähigkeit max.	14,5° / 26%
Böschungswinkel	14,5° / 26%
Fahrgeschwindigkeit	1,0 km/h

GEWICHT

Gesamtgewicht	1400 kg
Nutzlast im Fahrzustand	4,27 kN/m²
Nutzlast in Arbeitsposition	1,75 kN/m²
Max. Punktbelastung unter Abstützteller	11,7 kN

ANTRIEB

Standardantriebsarten (Hybrid: Elektro- & Verbrennungsmotor)	**Elektromotor:** 230 V, 12,9 A, 2,2 kW
Optionale Antriebsarten	**1) Generator** (extern) **2) Benzin:** Robin-Subaru-EX21 (5,1 kW, 7,0 PS)
Tankinhalt (Benzinmotor)	3,6 l
Tankinhalt (Dieselmotor)	-

ARBEITSDIAGRAMM

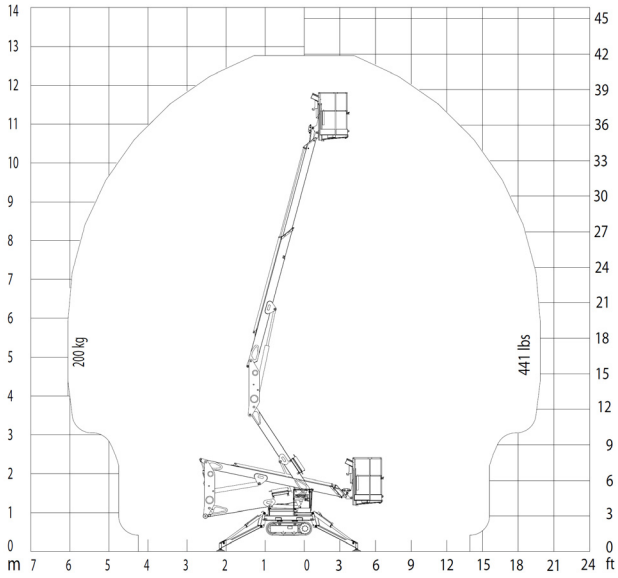

ENTSPRICHT DEN NORMEN

EN ISO 9001

ANSI A92.5-2006
CSA B354.1-04
EN 280:2001

Sämtliche Angaben sind unverbindlich und ohne Gewähr. Änderungen sind ohne Ankündigung vorbehalten. Bilder und Zeichnungen dienen nur der Illustration. Für den sachgemäßen Gebrauch dieser Maschinen ist die entsprechende Bedienungsanleitung heranzuziehen. Nichtbefolgung der Bedienungsanleitung bei der Verwendung unserer Produkte oder anderweitig fahrlässiges Verhalten kann zu schwerwiegenden Verletzungen oder Tod führen. Für dieses Produkt wird ausschließlich die schriftlich niedergelegte Standardgewährleistung gewährt. Teupen leistet darüber hinaus keine anders vereinbarte oder stillschweigend implizierte Gewährleistung. Die Bezeichnungen der aufgeführten Produkte und Leistungen sind gegebenenfalls Marken, Servicemarken oder Handelsnamen der Teupen Maschinenbau GmbH und/oder ihrer Tochtergesellschaft in den USA und anderen Ländern. "Teupen", "LEO Series" und „Access redefined" sind eingetragene Warenzeichen der Teupen GmbH. © 2012 Teupen Maschinenbau GmbH.

Ausstattung

LEO 13 GT

FAHRWERK

- Kraftvolles Kettenfahrwerk für punktgenaues Manövrieren und Terrainfahrten
- Gummiketten mit speziell angeordnetem Profil für optimalen Grip
- Weisse, non-marking Gummiketten

ABSTÜTZUNG

- Vollhydraulische Schnellabstützung mit Abstützautomatik
- Aufstellüberwachung mit Bodendrucksensorik
- Abriebfeste PVC Abstützteller

BÜHNENSYSTEM

- Herausnehmbare Kabelfernbedienung
- Alle Funktionen vom Korb aus steuerbar
- Stufenlose Elektro-Proportionalsteuerung, selbsterklärende Bedienerführung
- Robuste und abschließbare Bedienpultabdeckung
- Parallelgeführter Arbeitskorb mit vollhydraulischer Nivellierung
- Schwenkeinrichtung mit Hochleistungsdrehkranz, Schneckengetriebe & Hydromotor
- Abnehmbarer Zwei-Mann-Arbeitskorb, inklusive Ösen für Sicherheitsgurte
- Notsteuerungssystem und manueller Notablass über Handpumpe oder 230V Antrieb
- 355° Schwenkbereich

ANTRIEB

- 230 V Elektromotor für Inneneinsätze
- Abnehmbare Halterung für externen Generator

PRODUKTIVITÄT, SICHERHEIT, QUALITÄT

- Stabiler Grundrahmen mit durchgehenden Gabelstaplerschuhen
- 230 V/16 A Steckdose im Arbeitskorb
- Chassis & Abstützung mit hochwertiger kathodischer Metallbeschichtung schwarz
- Ausleger aus naturgemäß eloxiertem Aluminium
- Maschine auch ohne Korb vom Boden verfahrbar
- Innenliegend geschützte Energieführung für die Korbsteuerung
- Hydraulikanlage serienmäßig mit biologisch abbaubarem Öl befüllt
- Sperrblöcke – hydr. entsperrbare Rückschlagventile direkt an Hydraulikzylindern
- Druckbegrenzungsventile zur Absicherung des Hydrauliksystems
- Öltank, Notsteuerung, Verbindungsleitungen usw. sind geschützt angebracht
- Stoßfeste Abdeckbleche über Elektrogehäuse und Bedienpult unten
- Betriebsstundenzähler

OPTIONEN

- Antrieb Robin-Subaru Benzinmotor EX21 (5,1KW / 7,0PS) inkl. Motorhalterung & Abdeckhaube
- 4 Schutzabdeckungen Kolbenstangen-Abstützzylinder
- Start-Stopp Einrichtung für Generator

ZUBEHÖR

- Stromerzeuger Endress ESE 4500 T
- Stromerzeuger GEKO Silent Economic 6402
- Sicherheitsgurt
- 4 Unterlegplatten 450x400x40 mm Kunststoff
- Transporthalterung für U-Platten, abschließbar
- Verlegeplatte 2000 x 1000 x 15 mm, Material Kunststoff
- Alu-Tandem-Tieflader
  inkl. 4 Spanngurte (Länge 3,50 m)
  Zul. Gesamtgewicht: 3.000 kg
  Gummifederachsen Tandem: 3.000 kg
  Eigengewicht: ca. 440 kg
  Räder 155/70/ R12 ET20
  Beleuchtungsträger nach EU-Richtlinien
- Hebeeinrichtung (200 kg Traglast)
- Vorrüstung für Hebeeinrichtung

Anfragen aus Europa, Asien, Mittlerer Osten & Afrika:

Zentrale

Teupen Maschinenbau GmbH
Marie-Curie-Str. 13
Deutschland

phone +49 2562 8161-0
fax +49 2562 6161-888

mail@teupen.com
www.teupen.com

Anfragen aus Nord- & Südamerika:

USA Niederlassung

Teupen USA, Inc.
10701 Southern Loop Blvd.
Pineville, NC 28134, USA

phone (704) 248-9871
fax (704) 248-9889

infousa@teupen.com
www.teupen.com/us