Minikrane
Maeda LC 785-8B

- **Max. Tragkraft 4.900 kg**
- **Max. Hubhöhe 16,35 m**
- Minimales Heckausschwenken
- Verfahrbar mit Lasten von bis zu 2.000 kg
- Dieselmotor

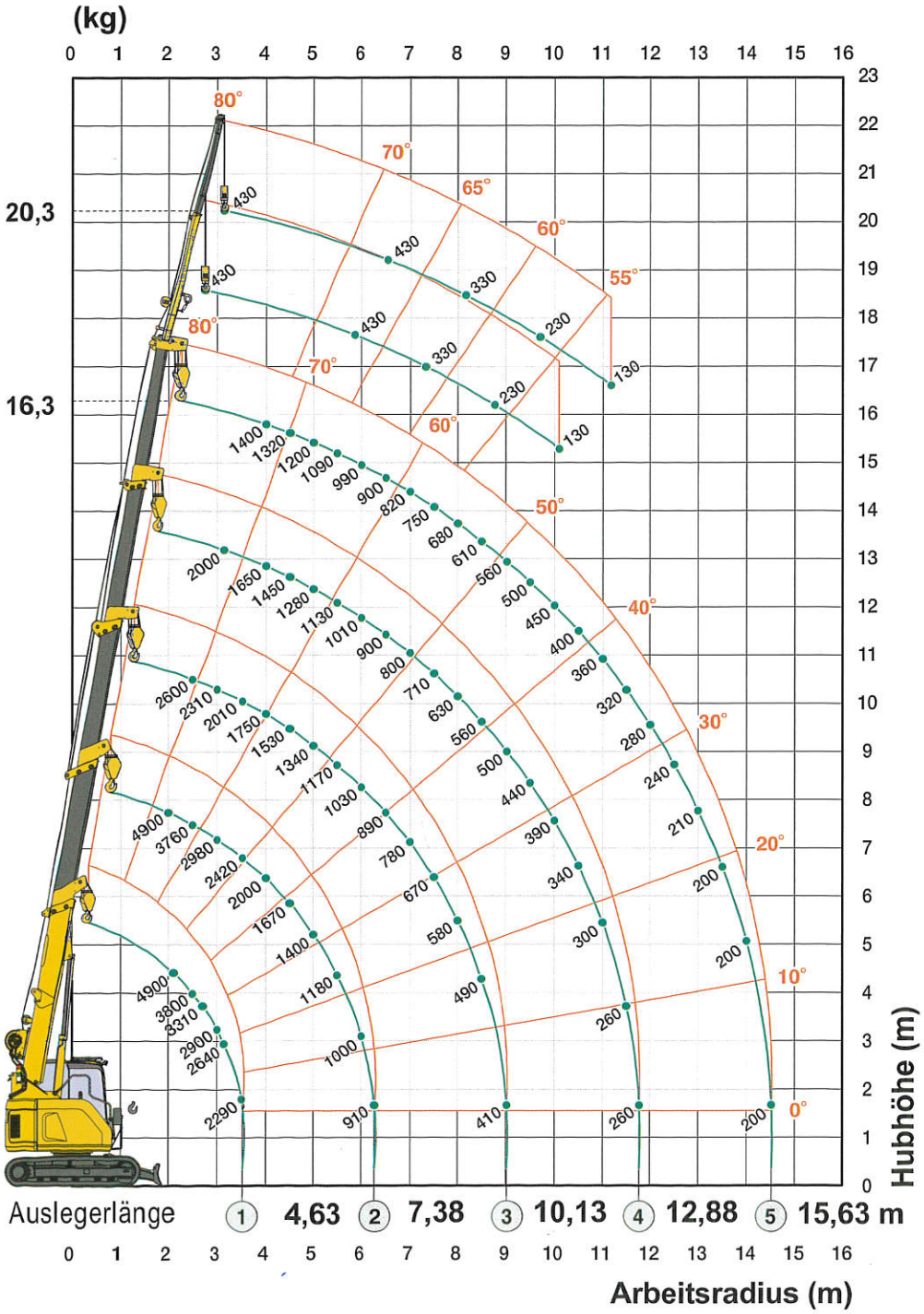

Minikrane
Maeda LC 785-8B

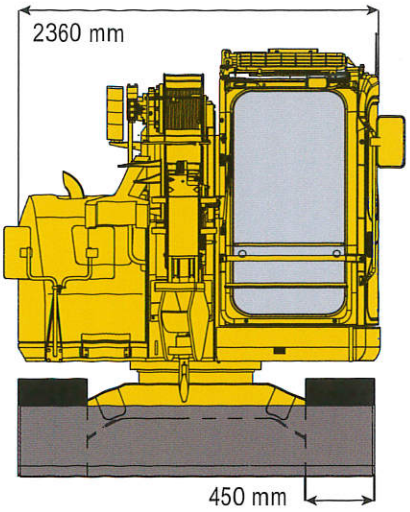

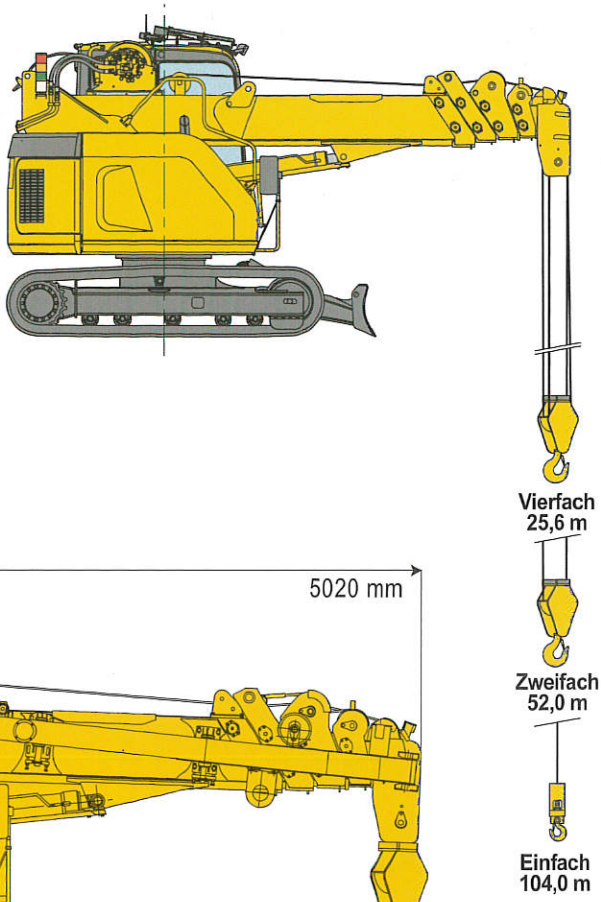

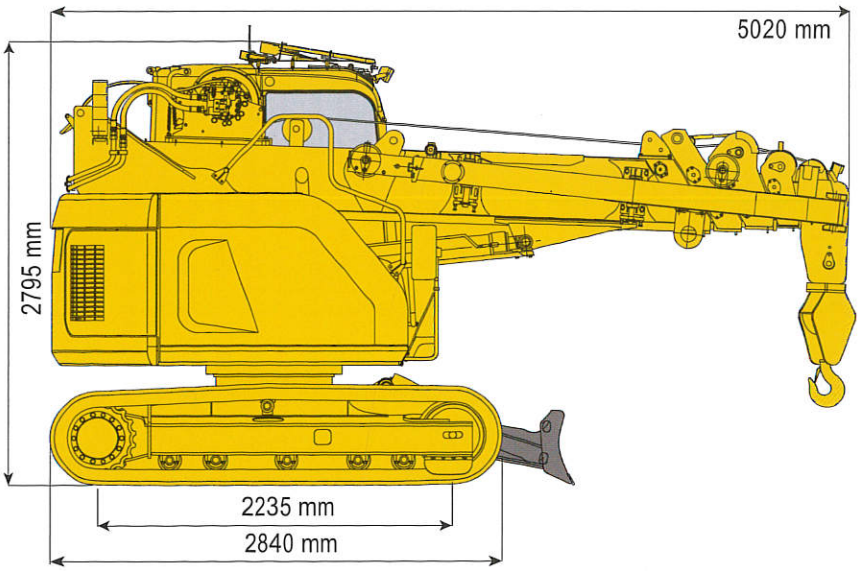

Nutzlast gesamt

Auslegerlänge 4,63 m		Auslegerlänge 7,38 m		Auslegerlänge 10,13 m		Auslegerlänge 12,88 m		Auslegerlänge 15,63 m	
Arbeits-radius (m)	Nutzlast gesamt (kg)	Arbeits-radius (m)	Nutzlast gesamt (kg)	Arbeits-radius (m)	Nutzlast gesamt (kg)	Arbeits-radius (m)	Nutzlast gesamt (kg)	Arbeits-radius (m)	Nutzlast gesamt (kg)
2	4900	2	4900	2	2600	2	2000	2	N/A
2,5	3800	2,5	3760	2,5	2600	2,5	2000	2,5	1400
3	2900	3	2980	3	2310	3	2000	3	1400
3,5	2290	3,5	2420	3,5	2010	3,5	1890	3,5	1400
		4	2000	4	1750	4	1650	4	1400
		4,5	1670	4,5	1530	4,5	1450	4,5	1320
		5	1400	5	1340	5	1280	5	1200
		6	1000	6	1030	6	1010	6	990
				7	780	7	800	7	820
				8	580	8	630	8	680
				9	410	9	500	9	560
						10	390	10	450
						11	300	11	360
								12	280
								13	210
								14	200
								14,52	200

Verfahren von Lasten

Auslegerlänge 4,63 m		Auslegerlänge 7,38 m		Auslegerlänge 10,13 m	
Arbeits-radius (m)	Nutzlast gesamt (kg)	Arbeits-radius (m)	Nutzlast gesamt (kg)	Arbeits-radius (m)	Nutzlast gesamt (kg)
2	2000	2	2000	2	1400
2,5	2000	2,5	2000	2,5	1400
3	1670	3	1700	3	1360
3,5	1330	3,5	1380	3,5	1170
		4	1140	4	1020
		4,5	960	4,5	890
		5	810	5	700
		5,5	690	5,5	680
		6	590	6	590
		6,27	540	6,27	550
				6,5	510
				7	440
				7,5	380
				8	320
				8,5	270
				9	230
				9,02	230

Technische Daten
Maeda LC 785-8B

Baumaschinen Schmittinger GmbH
Verkauf · Vermietung · Reparatur
Raiffeisenstr. 14
73257 Köngen
Tel. 0 70 24 / 97 06 0
Fax 0 70 24 / 97 06-66
www.baumaschinen-schmittinger.de

Technische Daten	
Tragkraft	max. 4,9 t x 2,1 m
Arbeitsbereich	max. 14,52 m x 200 kg
Hebehöhe	max. 16,35 m x 1.400 kg (20,3 m x 430 kg mit Kranspitze)
Abmessungen	max. 5.020 x 2.360 x 2.795 mm
Gewicht	10.250 kg (10.420 kg mit Kranspitze)
Haken	Geschwindigkeit: max. 29 / 43 m / min, (4-fach geschoren, 4-lagig), Hakenflasche: 90 kg
Seilgeschw.	max. 116 / 172 m / min, (4-lagig)
Hubseil	IWRC 6 x Fi (29) Ø 10 mm x 115 m
Teleskopsystem	Auslegerlänge: 4,63 m - 15,63 m Geschwindigkeit: 11 m / 25 s Auslegertyp: Vollautom. 5-stufiger, 5-eckiger Teleskopausleger
Hubsystem	Auslegerwinkel: -2° - 80°, Geschwindigkeit: 13,5 s
Drehsystem	Drehwinkel: 360° endlos, Geschwindigkeit: 2,2 rpm
Stützfüße	Typ: Unabhängige Lenkungssteuerung, hydraulischer Kolbenmotor mit automatischer Bremse, Planetengetriebe und Raupenantrieb
Geschwindigkeit	Niedrig: 0 - 2,5 km/h Hoch: 0 - 4,5 km/h Steigvermögen: 20° L x B auf Boden: 2.235 mm x 450 mm (Raupenabmessungen) Bodendruck: 0,51 kgf / cm^2 (0,52 kgf / cm^2 mit Kranspitze)
Dieselmotor	Modell: Komatsu SAA4D95LE-5 Typ: 4-Zyl. wassergekühlt Dieselmotor, direkteinspritzung Nennleistung: 41,0 kW / 1.950 U/min Anlasser: Elektrisch Tankfassung: Diesel / 140 L
Lastmoment-begrenzer	Speziell gemacht für die Maeda Krane mit einem voll programmierbaren Arbeitsraum
Serienaus-stattung	Lastmomentbegrenzer, Stahlraupen, Überdrehungsschutz, hydraulische Sicherheits-ventile, Nivellierungsanzeige, Not-Ausschalter, LED Betriebswarnleuchte, Klimaanlage, 4-fach-/2-fach Hakenflasche, Arbeitsscheinwerfer, Betriebsstundenzähler, Kippalarm, Datenlogger, Planierschild mit Überwachung
Optional	Kranspitze, 1-fache Hakenflasche, Schwarze oder weiße Gummipads (Gewicht 280 kg) Rückfahrkamera, Funkempfänger, Funkfernbedienung

Zubehör
Maeda LC 785-8B

Baumaschinen Schmittinger GmbH
Raiffeisenstr. 14
73257 Köngen
Tel. 0 70 24 / 97 0 60
Fax 0 70 24 / 97 06-66
www.baumaschinen-schmittinger.de
Verkauf · Vermietung · Reparatur

» Lackierung auf Kundenwunsch

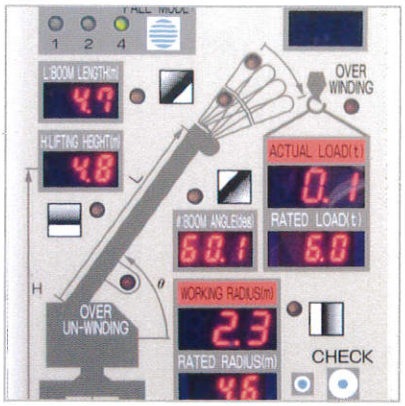

» Digitaler Lastmomentbegrenzer

» Selbstverstauende Hakenflasche

» Gummipads

» Dreifache Warnleuchte

» Fly Jib LC 785